"Вило Рус"
Шафиева, 44
Уфа
Телефон 8 3472 370059
Телефакс 8 3472 370059

Спецификация

WILO

Клиент		Проект	
№ клиента		№ проекта	
Ответственный		Локальный	
Редактор	Дамир Кабиров	Дата	13/07/12

Поз.	К-во	Описание	Прайс-группа	Цена [RUR]	Цена [RUR]
	1	Установка: Inline-насос *Inline-насос* Wilo-IL 65/160-7,5/2 (RU) Одноступенчатый центробежный насос с сухим ротором линейного типа, предназначенный для установки в трубах или на фундаменте. Консоль предоставляется за отдельную плату. Блочное исполнение с низким уровнем шума и вибрации с промежуточным корпусом и неподвижно присоединенным унифицированным (стандартным) мотором с фланцевым креплением. С не зависящим от направления вращения скользящим торцевым уплотнением в кожухе с принудительным охлаждением и снижающим кавитацию рабочим колесом. Фланцы имеют отверстия R 1/8 для измерения давления. На корпус насоса и промежуточный корпус нанесено катафорезное покрытие. Серийные моторы с технологией IE2. Корпус : GG 25 Вал : 1.4122 Рабочее колесо : GG 20 Скольз. торцев. Уплотнение : AQ1EGG (Стандарт) Кожух : GG 25 Перекачиваемая среда : Вода, чистая 100 % Расход : 55,30 m3/h Напор : 30,40 m Рабочая температура : 20 °C (макс. 140 °C) Рабочее давление : (макс. 16 bar) NPSH (насос) : 2,99 m Вид тока : 3~400V/50Hz Номинальная мощность мотора : 7,5 kW - Частота вращения : 2900 1/min - Номинальный ток : 13,8 A - Класс защиты : IP 55 Подсоединение к трубопроводу : DN 65/PN16 Изделие : Wilo Тип : IL 65/160-7,5/2 (RU) Номер позиции : 2033343R	-	*72292,00*	*72292,00*

Промежуточная сумма: 72292,00

Общая нетто цена
72292,00 RUR

"Вило Рус"
Шафиева, 44
Уфа
Телефон 8 3472 370059
Телефакс 8 3472 370059

IL 65/160-7,5/2 (RU)

Установка: Inline-насос

WILO

Клиент		Проект	
№ клиента		№ проекта	
Ответственный		Поз. №	
Редактор	Дамир Кабиров	Локальный	
		Дата	13/07/12

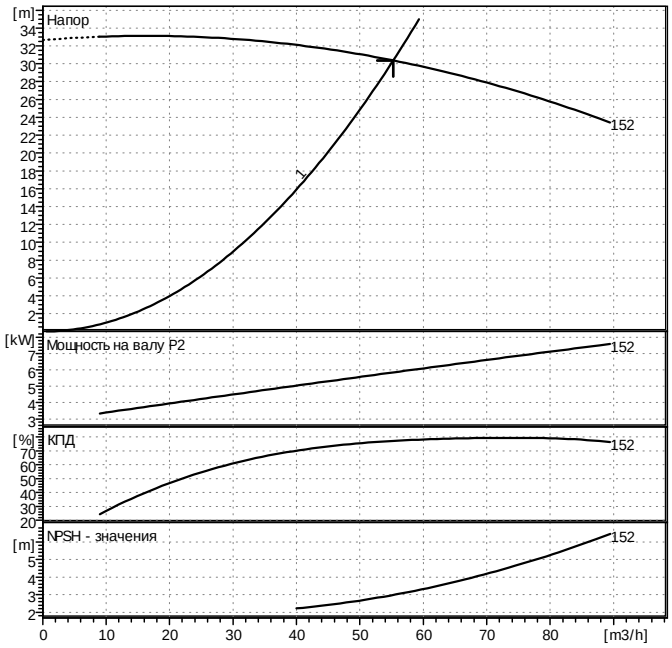

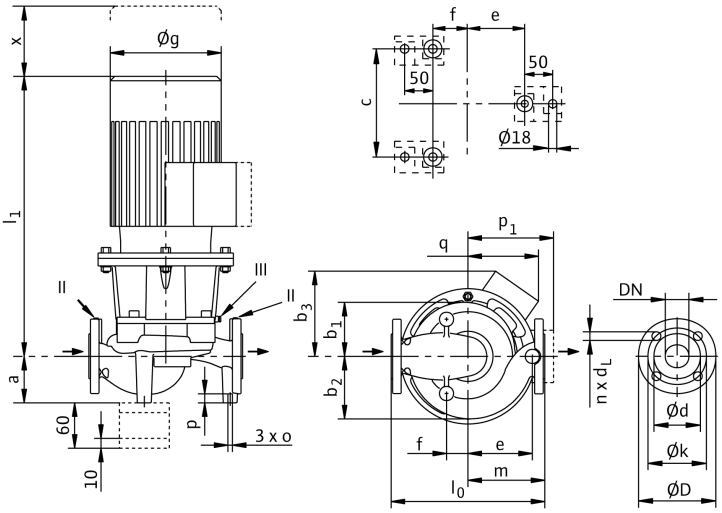

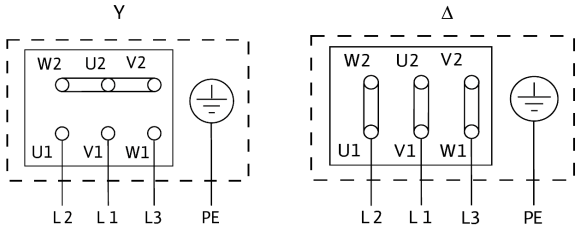

P2 ≤ 3 kW 3~400 V Y
3~230 V Δ

P2 ≥ 4 kW 3~690 V Y
3~400 V Δ

Данные запроса

Расход	55,3	m³/h
Напор	30,4	m
Перекачиваемая среда	Вода, чистая	
Температура жидкости	20	°C
Плотность	0,9982	kg/dm³
Кинематическая вязкость	1,001	mm²/s
Давление пара	0,01	MPa

Данные насоса

Производитель	WILO	
Тип	IL 65/160-7,5/2 (RU)	
Вид агрегата	Насос	
Ступень ном. Давления	PN16	
Мин. темпер. жидкости	-20	°C
Макс. темпер. жидкости	140	°C

Данные гидравлики (рабочая точка)

Расход	55,3	m³/h
Напор	30,4	m
Мощность на валу P2	5,85	kW
Число оборотов	2900	1/min
NPSH	2,99	m
Диаметр рабочего колеса	152	mm

Материалы / уплотнение

Корпус	GG 25
Вал	1.4122
Рабочее колесо	GG 20
Скольз. торцев. Уплотнение	AQ1EGG (Стандарт)
Кожух	GG 25

Размеры

mm

a	110	l0	430	D	185		
b1	126	~l1	672	d	118		
b2	146	m	215	k	145		
b3	168	o	M12	n	4		
c	180	p	20	dL	19		
e	195	q	168				
f	60	x	120				
og	266	DN	65				

Всасывающая сторона	DN 65	/ PN16
Напорная сторона	DN 65	/ PN16
Вес	100	kg

Данные мотора

Ном. мощность P2	7,5	kW
Ном. число оборотов	2900	1/min
Ном. напряжение	3~400 V, 50 Hz	
Макс. потребление тока	13,8	A
Вид защиты	IP 55	

Допустимый перепад напряжения +/- 10%

Арт.№ стандартного исполнения 2033343R