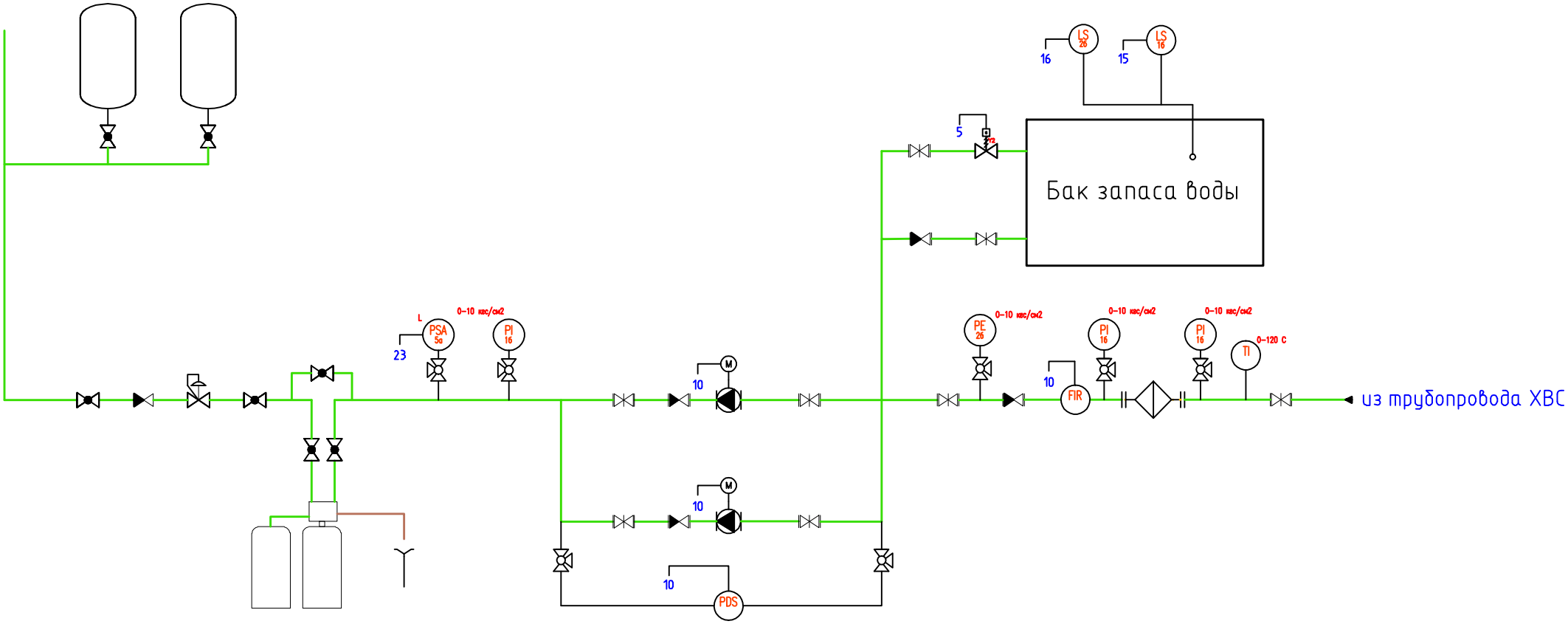
Бак запаса воды
LS 26
LS 16
16
15
5
PSA 5а
PI 16
L
23
0–10 кгс/см2
M
10
PDS
PE 26
FIR
TI
0–120 С
из трубопровода ХВС